bf1 systems
RHL5 シリーズ

レーザ変異センサ

cyan

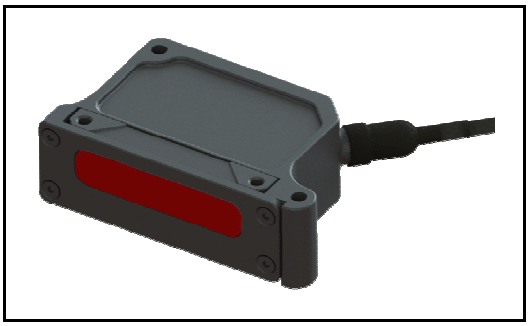

シリーズ： RHL5

特徴： 超小型・高精度・堅牢性を追及したレーザー変位センサ
・測定範囲： 200 mm (60 ～ 260 mm) 又は
500 mm (100 ～ 600 mm)
・CANで一部パラメータ設定変更可能
・アナログ電圧出力 (1～5V)
・保護レンズカバーの交換可能

測定対象参考例： 車高・シャシー歪・サスペンション設定etc

仕様：

センサタイプ	測定範囲	200 mm (60 ～ 260 mm) or 500 mm (100 ～ 600mm)
	定常光	< 40,000 lx
	レーザータイプ	1 mW, 670 mm, class2 (DIN EN 60825-1 2009)
	測定周波数	250, 500, 1000, 2000 or 4000 Hz (CANで設定変更可能)
電気特性	供給電圧	11 ～ 30 VDC (消費電流 50 mA)
	出力電圧	1 ～ 5 V
精度	直線性	200 mm± 0.1 % F.S. , 500 mm ± 0.2 % F.S.
	分解能	0.02 mm
構成	材質	黒色アルマイトケース, プラスチック交換レンズ
	サイズ	61 x 37 x 20 mm (下記外形寸法図参照)
	重量	52 g (ケーブル、又はコネクタ含まず)
環境	使用温度範囲	0 ～ 90℃
	保管温度範囲	-20 ～ 90℃
	耐振動	20 G 10 Hz ～ 1 KHz
	耐衝撃	50G 11ms
	IPレベル	IP6K7
	EMC	UNECE Regulation 10.06 ESA
	ESD	ISO 10605:2008-07
電気接続	ケーブル仕様	1000mm ±10 % (5 x RAYCHEM 55電線 AWG24 / DR-25保護チューブ)

外形寸法図：

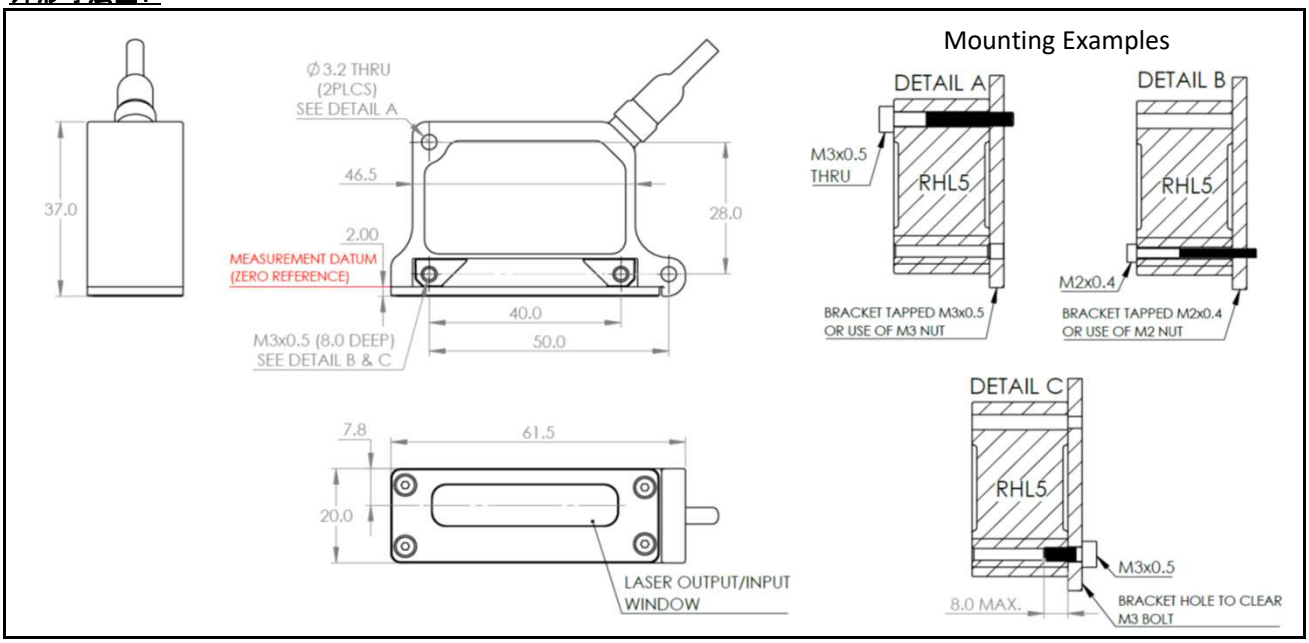

CANで設定変更パラメータ（キーフィーチャー）

パラメータ	オプション	詳細	出荷時デフォルト値
測定周波数	250 Hz	センサの測定周波数 250 Hz ～ 4000 Hz に設定可能	1000 Hz
	500 Hz		
	1000 Hz		
	2000 Hz		
	4000 Hz		
フィルタタイプ	None	フィルター無	メディアンフィルタ
	移動平均フィルタ	ウィンドウサイズ 2, 4, 8, 16, 32, 64 & 128	
	再帰型フィルタ	ウィンドウサイズ 2 ～ 32767	
	メディアンフィルタ	ウィンドウサイズ 3, 5, 7 & 9	
エラーハンドリング	None	エラーハンドリング無	無限
	無限	最後に測定された「インレインジ」値 を無限にホールドすること	
	＜ n ＞	最後に測定された「インレインジ」値 を ＜ n ＞ サイクルにホールドすること （ 1 ～ 1024 サイクルに選択可能）	
関心領域 （ ROI ）	スタート ＜ n ＞	測定範囲内の特定範囲を設定すること 特定範囲 ＜ n ＞ は全体的な範囲の パーセンテージとなります	測定範囲 100%
	エンド ＜ n ＞		

CAN インタフェース	
CAN タイプ	ハイスピード（ ISO 11898-2 ）
固定されたボーレート	1Mbps
CAN 終端抵抗	120 Ω 抵抗未実装
CANの詳しい詳細について、別途お問い合わせください	